MISTSTREUER N-221/3-3

TECHNISCHE DATEN | AUSSTATTUNG

6T

EUROPÄISCHE HOMOLOGATION

CS LINE

GARANTIE 24 Monate

+

GARANTIE 48 Monate auf verzinkte Elemente

Modelljahr 2022

version.1.2022

CynkoMet® Czarna Białostocka

TECHNISCHE DATEN	
Zulässiges Gesamtgewicht	10 700 kg
Nutzlast	~6000 kg*
Eigengewicht	~4 000 kg*
Ladekasten	7,5 m2
Ladevolumen	7,6 m3
Breite des Ladekastens innen:	2 070 / 2 150 cm
Abmessungen (Länge/Breite/Höhe)	6 530 / 2 395 / 2 720 cm
Höhe der Ladekastenwände	800 cm
Dicke des Boden-/Wandblechs	3mm/3mm
Höhe der Ladefläche über dem Boden	1 365 cm
Radstand	
Aufhängung	Tandem auf Federung
Belastung Deichselzugkupplung	max 2 000 kg
Reifengröße	400/60 15,5
Höhe der Zugkupplung - untere Position	420 cm
Höhe der Zugkupplung - obere Position	960 cm
Max. zulässige Achslast der Achse 1 und 2	5 000 kg
Höchstgeschwindigkeit	40 km/h
Minimal erforderliche Motorleistung des Schleppers	90 PS
Streubreite in Abhängigkeit des verwendeten Dungs oder Kalks	9 m
Höchstgeschwindigkeit	40 km/h
Minimal erforderliche Motorleistung des Schleppers	80 PS
Streubreite in Abhängigkeit des verwendeten Dungs oder Kalks	6-8 m**

* - Leergewicht und Nutzlast können je nach Ausstattung abweichen
** - Die Streubreite kann in Abhängigkeit vom verwendeten Material von der angegebenen abweichen

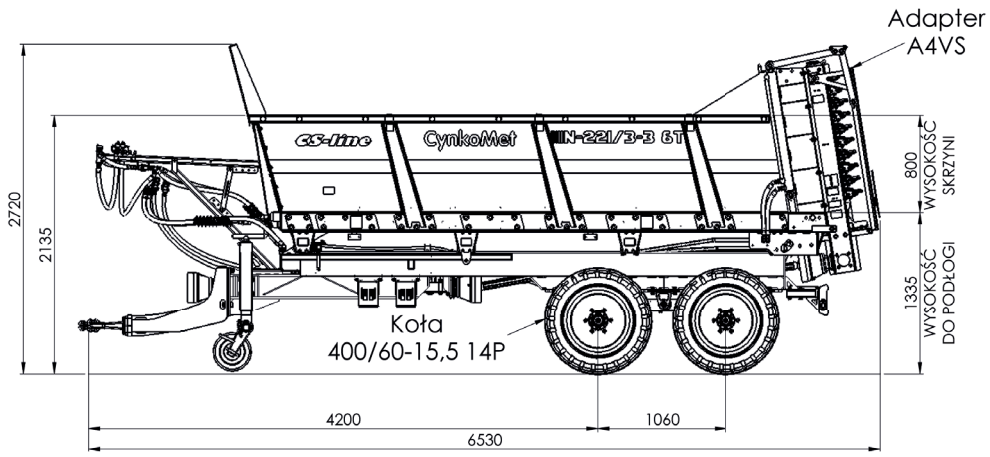

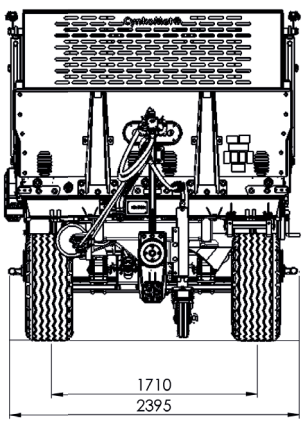

CynkoMet®
Czarna Białostocka

STANDARDAUSSTATTUNG
Konstruktionselemente
Neue Reifen 400/65 15,5
Gemäß den Anforderungen der EU-Zulassung ausgeführt
Seitenwände geprägt aus 1 Blechbogen 3 mm aus S355 Stahl mit einer Höhe von 800 mm
Versteifendes Seitenwandprofil
Feuerverzinktes A4VS-Streuaggregat - 4 vertikale geneigte Schneckentrommeln mit Tellern und Kalkbehälter
Hydraulikantrieb des Kratzbodens mit Überlastungsschutz
Feuerverzinkter Stauschieber
Starre Deichsel für den Anschluss an die obere oder untere Schlepperkupplung mit auswechselbarem Auge 50mm, Deichsel homologiert nach 55EKG ONZ (Reg. 55UN ECE)
Anschlusskabel der 12 V Beleuchtung mit 7-poligen Stecker
Feuerverzinkter unterer und oberer Rahmen (außen und innen korrosionsgeschützte Konstruktionsprofile
Homologierte 12 V Glühbirnenbeleuchtung, LED-Umrissbeleuchtung
Zweikreis-Druckluftbremsanlage
Über Kurbel betätigte Handbremse
Gerader Deichselstützfuß mit einklappbarem teilweise verzinktem Stahlrad
Feuerverzinkte Förderbandkette
Feuerverzinkte auswechselbare Bodenbleche
Leiter auf der Außenseite und rutschfesten Stufen für einen einfacheren Einstieg in den Ladekasten
Zwei Radkeile in verzinkten Körben
Stufenloser Hydraulikantrieb mit Überlastungsschutz
Anschlussleitungenstütze feuerverzinkt, einstellbar
Tandemfederaufhängung mit Blattfederung;
Streuaggregatantrieb mit Automatikkupplung gesichert
Austauschbare Streuaggregatklingen
Metallgleitflächen am Boden
Distanz zwischen Ketten zum Schutz vor dem Lösen der Ketten während des Betriebs
Holzgleitflächen der Förderkette unter dem Hauptrahmen
Gelenkzapfwelle;

Alle unsere Landwirtschaftsmaschinen werden von unserer Konstruktionsabteilung unter Einsatz der modernsten Werkzeuge entwickelt und getestet.
Die Produktion erfolgt mit höchster Sorgfalt und unter Einhaltung strengster Qualitätsnormen.

ZUSATZAUSSTATTUNG
Konstruktionselemente
Weitwinkelige Gelenkwelle für Zapfwelle
Homologierte hydraulische Zweikreis-Bremsanlage mit automatischer Bremskraftregelung
Einkreis-Druckluftbremsanlage (keine Homologation)
Zusätzlicher Hydraulikverteiler für Schlepper mit zwei Hydraulikanschlüssen
Hydraulische Stütze der Deichsel
Streuaggregatfüße aus hochfestem Stahl
Warndreieck
Streuwalzenschutz mit Streubreitenbegrenzung
Volumenaufsatzwände mit Stauschieber mit einer Höhe von 800 mm

Daten und Fotos aus dem Katalog dienen zur Veranschaulichung. Das vorliegende Dokument und die darin enthaltenen Informationen und angegebenen Preise stellen kein Handelsangebot im Sinne von Art. 66 des Zivilgesetzbuches dar. Im Hinblick auf ständige Optimierungsverfahren können die Daten einer Änderung unterliegen. Der Hersteller behält sich das Recht vor, jederzeit Änderungen bezüglich der Produktcharakteristik einzuführen. Die Produktparameter können ohne Ankündigung geändert werden.

7,4m³ | 6T | 400/60-15,5

AUFBAU FEUERVERZINKT

CynkoMet® Czarna Białostocka