ROZRZUTNIK N-235/7

DANE TECHNICZNE | WYPOSAŻENIE

GWARANCJA 12 miesięcy bez wałka WOM / GWARANCJA 24 miesiące z zakupem wałka WOM + GWARANCJA 48 miesięcy na elementy ocynkowane

Rok modelowy 2022

CynkoMet® Czarna Białostocka

DANE TECHNICZNE	
Ładowność	~4 000 kg*
Dopuszczalna masa całkowita	5 800 kg
Masa własna	~1 800 kg*
Długość	5 707 mm
Szerokość	2 120 mm
Wysokość	2 625 mm
Szerokość skrzyni ładunkowej wewnątrz	1 735 mm
Wysokość ścian skrzyni	500 mm
Grubość blachy podłogi/ściany	4/2 mm
Wysokość platformy od podłoża	975 mm
SPECYFIKACJA SZCZEGÓŁOWA	
Powierzchnia ładunkowa	6,53 m2
Pojemność ładunkowa	3,12 m3
Rozstaw kół	1 500 mm
Wysokość sprzęgowa dyszla - położenie dolne	220 mm
Wysokość sprzęgowa dyszla - położenie górne	520 mm
Rozmiar ogumienia	10/75-15,3
Zawieszenie	resory paraboliczne
Prędkość konstrukcyjna	30 km/h
Minimalne zapotrzebowanie mocy ciągnika	45 KM
Szerokość rozrzutu	~2 m**

* - masa własna i ładowność mogą się różnić w zależności od wyposażenia
** - szerokość rozrzutu może się różnić od podanej, w zależności od użytego mateiału

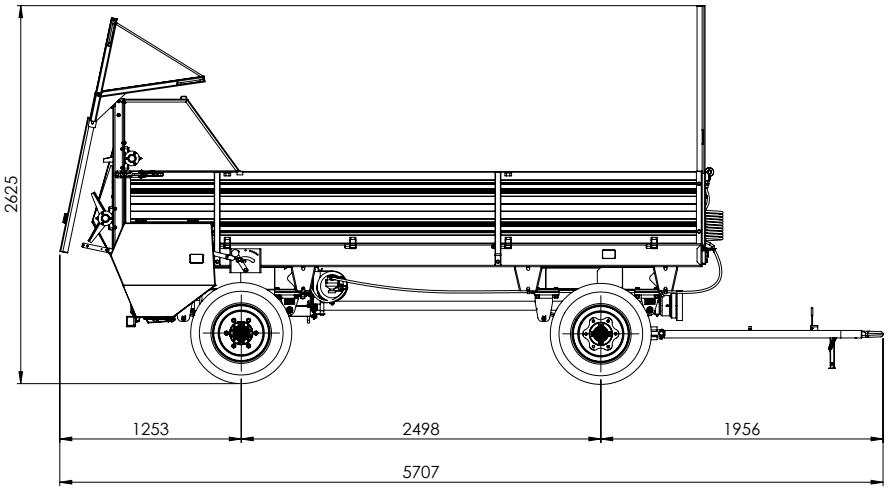

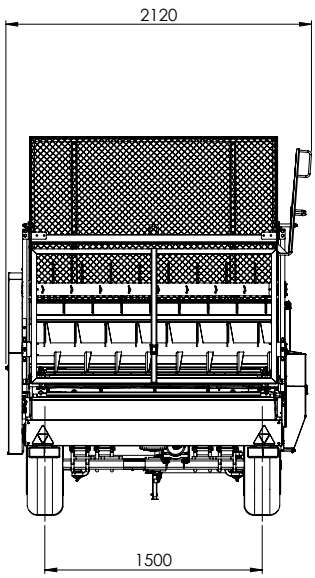

WYPOSAŻENIE STANDARDOWE MASZYNY
Elementy konstrukcyjne
Wysokość ścian 500 mm - cynkowane ogniowo
Adapter A2HS - 2 bębny ślimakowe poziome - ocynkowane ogniowo
Dyszel prosty do łączenia z dolnym zaczepem rolniczym z okiem fi 50mm cynkowany ogniowo
Postojowy hamulec ręczny z korbą
Podpora dyszla składana
Konstrukcja rozrzutnika cynkowana ogniowo
Ocynkowany ogniowo adapter
Ocynkowany ogniowo łańcuch przenośnika o grubości 11 mm
Wymienna podłoga z blachy płaskiej o grubości 4 mm ocynkowana ogniowo
Wymienne cynkowane ogniowo listwy przenośnika z profila 50x25x3
Posuw mechaniczny przenośnika z 9-stopniową regulacją
Koła gniazdowe wykonane z żeliwa sferoidalnego
Instalacje
Przewód przyłączeniowy instalacji oświetleniowej z wtykiem 7PIN 12V
Oświetlenie 12V, homologowane, żarówkowe, odblaski obrysowe
Instalacja hamulcowa pneumatyczna jednoprzewodowa
Układ jezdny
Nowe koła 10/75-15,3
Osie renomowanej firmy ADR
Pozostałe elementy
Dwa kliny do kół umieszczone w ocynkowanych kieszeniach

Wszystkie nasze maszyny rolnicze są projektowane i testowane przez nasz zespół projektowy, przy użyciu najnowaocześniejszych dostępnych narzędzi. Produkcja prowadzona jest przy zachowaniu najwyższej staranności oraz przestrzeganiu rygorystycznych norm jakości.

WYPOSAŻENIE OPCJONALNE MASZYNY
Elementy konstrukcyjne
Nadstawy (tylna ściana w komplecie) 500mm
Ściana tylna (burta) 500 mm
Ściana tylna hydrauliczna (przed adapterem)
Instalacje
Instalacja hamulcowa hydrauliczna
Instalacja hamulcowa pneumatyczna dwuprzewodowa
Oświetlenie full LED
Pozostałe wyposażenie
Wał przegubowy do łączenia z ciągnikiem
WOM szerokokątny - przegubowy do łączenia z ciągnikiem
Trójkąt ostrzegawczy
Oczko dyszla 40mm

Dane i zdjęcia zawarte w katalogu mają charakter poglądowy. Niniejszy dokument i informacje w nim zawarte, w tym wskazane ceny nie stanowią oferty handlowej w rozumieniu art. 66 kodeksu cywilnego. Ze względu na stały proces doskonalenia dane te mogą ulec zmianie. Zastrzegamy prawo do wprowadzania w każdym czasie zmian dotyczących charakterystyki wyrobu. Parametry wyrobów mogą zmieniać się bez uprzedzenia. Realizacja zamówienia rozpoczyna się w momencie potwierdzenia przez osobę naszego działu handlowego danych zawartych w formularzu zamówienia.

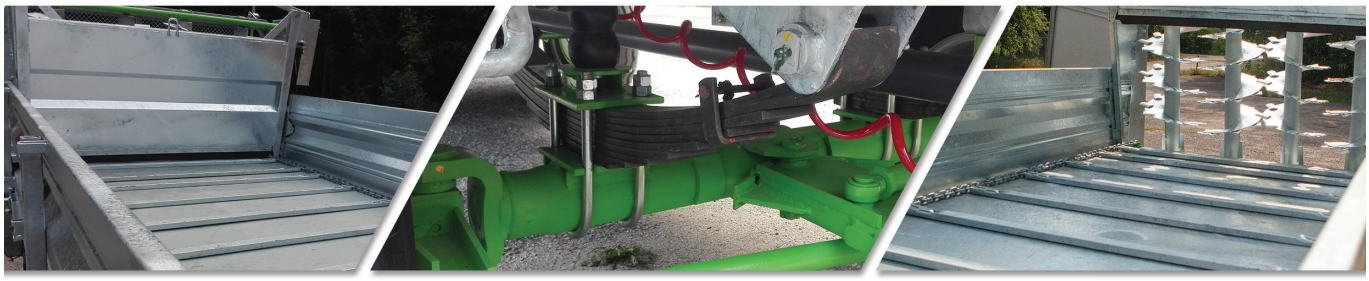

KONSTRUKCJA CYNKOWANA OGNIOWO