# PRZYCZEPA PW-22

DANE TECHNICZNE | WYPOSAŻENIE

## Przyczepa specjalistyczna do zbioru warzyw okopowych

19.8T

GWARANCJA 24 miesiące + GWARANCJA 48 miesięcy na elementy ocynkowane

Rok modelowy 2023

CynkoMet® Czarna Białostocka

| DANE TECHNICZNE | |
|---|---|
| Typ/Nazwa | S2a/PW22 |
| Technicznie (konstrukcyjnie) dopuszczalna masa całkowita | 27 800 kg |
| Dopuszczalna masa całkowita (drogowa) | 22 000 kg |
| W tym na osie max. | 18 000 kg |
| W tym na dyszel max. (zaczep K80) | 4 000 kg |
| Ładowność (techniczna) | 19 100 kg |
| Masa własna | 8 700 kg |
| Koła i rozmiar ogumienia | 600/50 R22,5 159 D |
| Rozstaw kół | 2130 mm |
| Wysokość podłogi ramy paletowej od podłoża | 1403 mm |
| Długość | 9 017 mm |
| Szerokość złożony | 2 730 mm |
| Szerokość rozłożony | 3 957 mm |
| Wysokość złożony | 2 676 mm |
| Wysokość rozłożony | 3 213 mm |
| Wysokość zaczepu (regulowana) | 550-750 mm |
| Zalecany rozmiar skrzynio-palet (LxSxW) | 1600 x 1200 x 1200-1250mm |
| Ilość skrzynio-palet | 8 |
| Wymiary jednej ramy na skrzynio-palety (szerokość x długość) | 1200 mm x 6652 mm |
| Prędkość transportowa | 40 km/h |
| Zawieszenie | Resory paraboliczne w układzie tandem ze stabilizatorem |

* - masa własna i ładowność mogą się różnić w zależności od wyposażenia przyczepy

| WYPOSAŻENIE STANDARDOWE MASZYNY |
|---|
| Ramy paletowe uchylane hydraulicznie o 45o |
| Ramy blokujące palety podnoszone hydraulicznie |
| Ramy zabezpieczone amortyzatorami z tworzywa piankowego zabezpieczonego plandeką zapobiegające obijaniu się warzyw przy zsypywaniu z elewatora kombajnu |
| Zsypy do skrzyń zabezpieczone fartuchami gumowymi przeciw obijaniu warzyw |
| Całość konstrukcji cynkowana ogniowo |
| Dyszel amortyzowany i pozycjonowany za pomocą siłowników hydraulicznych z dwoma akumulatorami |
| Cynkowany ogniowo dyszel z wymiennym Zaczepem K80, dyszel homologowany zgodnie z Regulaminem 55 EKG ONZ (Reg. 55 UN ECE) |
| Hydrauliczna noga podporowa |
| Osie o nośności technicznej 14.000 kg / oś |
| Nowe opony w rozmiarze 600/50 R 22,5 159 D |
| Hamulec postojowy mechaniczny z korbą |
| Przewód przyłączeniowy instalacji oświetleniowej z wtykiem 7PIN 12V |
| Oświetlenie 12V, homologowane |
| Instalacja hamulcowa pneumatyczna dwuprzewodowa z automatycznym regulatorem siły hamowania |
| Przyłącze hydrauliczne do ciągnika typu ISO 7241-1 DN 12,5 |
| Kablowy pilot sterowania hydrauliką |

*Właścicielem projektu przedmiotowej maszyny jest CYNKOMET Sp. z o.o. i jako taki zastrzega sobie możliwość dokonywania modyfikacji i zmian konstrukcyjnych w wyrobie po uprzednim poinformowaniu zamawiającego w wypadku jeśli zmiany te mają wpływ na parametry użytkowe wyrobu.*

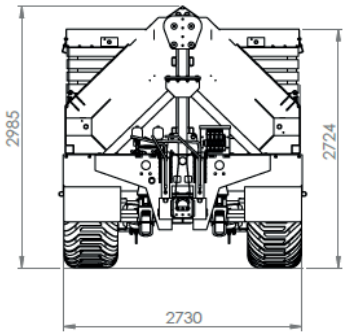


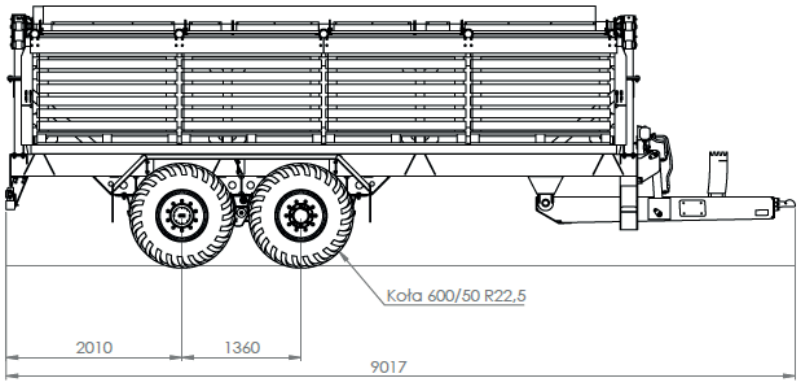


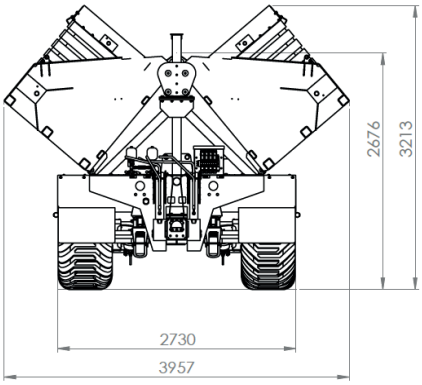


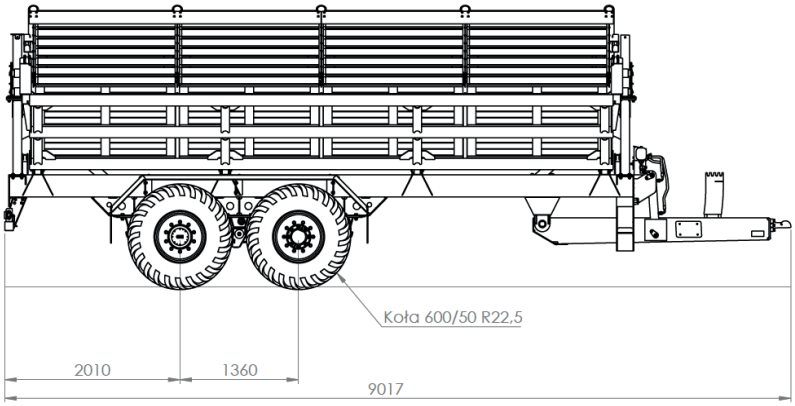


Dane i zdjęcia zawarte w katalogu mają charakter poglądowy. Niniejszy dokument i informacje w nim zawarte, w tym wskazane ceny nie stanowią oferty handlowej w rozumieniu art. 66 kodeksu cywilnego. Ze względu na stały proces doskonalenia dane te mogą ulec zmianie. Zastrzegamy prawo do wprowadzania w każdym czasie zmian dotyczących charakterystyki wyrobu. Parametry wyrobów mogą zmieniać się bez uprzedzenia. Realizacja zamówienia rozpoczyna się w momencie potwierdzenia przez osobę naszego działu handlowego danych zawartych w formularzu zamówienia.

KONSTRUKCJA CYNKOWANA OGNIOWO

CynkoMet®
Czarna Białostocka