PRZYCZEPA T-608/2L
z osłonami bocznymi

DANE TECHNICZNE | WYPOSAŻENIE

12T

HOMOLOGACJA EUROPEJSKA

GWARANCJA 24 miesiące

+

GWARANCJA 48 miesięcy na elementy ocynkowane

Rok modelowy 2022

CynkoMet®
Czarna Białostocka

DANE TECHNICZNE	
Typ / Wariant / Wersja według homologacji EU	T-2 221 11
Ładowność administracyjna	~11 400 kg*
Ładowność techniczna	~11 400 kg*
Dopuszczalna masa całkowita.	16 000 kg
Masa własna	4 600 kg*
Ilość osi	2
Długość - rama tylna schowana / wysunięta max.	10 595 / -- mm
Szerokość	~2 480 mm
Wysokość	2 630 mm
Typ skrzyni	platforma
Szerokość paletowa	Tak
Wysuwana rama tylna	Nie
SPECYFIKACJA SZCZEGÓŁOWA	
Wysokość podłogi od podłoża	~1 200 mm
Wysokość drabin od podłogi	Przód i tył - 2 375 mm, boki ~2 225 mm
Szerokość skrzyni ładunkowej pomiędzy rantami	2 430 mm
Długość platformy	8 185 mm
Długość powierzchni ładunkowej góra / dół	8 195 mm
Powierzchnia ładunkowa	19,9 m²
Grubość blachy podłogi	4 mm
Rozmiar ogumienia	500/50-17
Rozstaw kół	1 900 mm
Rozstaw osi	5 750 mm
Wysokość sprzęgowa dyszla - min	335 mm
Wysokość sprzęgowa dyszla - max	900 mm
Prędkość transportowa/robocza	40 km/h
Zawieszenie	resory paraboliczne
Klasa ciągnika współpracującego	58,8 kW / 80 KM

* - masa własna i ładowność mogą się różnić w zależności od wyposażenia przyczepy

WYPOSAŻENIE STANDARDOWE MASZYNY
Ocynkowana podłoga wykonana z blach o grubości 4 mm
Dyszel typu „Y" z wymienną końcówką, homologowany zgodnie z Regulaminem 55 EKG ONZ (Reg. 55 UN ECE) oraz 167/2013*2015/208 ND
Przykręcane cięgno zaczepu fi 40
2 regulowane sprężyny podtrzymujące dyszel
Rama cynkowana ogniowo (zabezpieczenie konstrukcji na zewnątrz i wewnątrz profili), podłóżnice ramy wykonane z profili zamkniętych 160x160x5 i 120x60x5
Postojowy hamulec ręczny z korbą
Ranty na podłużnicach bocznych ramy ograniczające przesuwanie się ładunku
Otwory w podłużnicach bocznych i uchwyty do mocowania pasów zabezpieczających ładunek
Boczne osłony hydrauliczne zabezpieczające ładunek - jednostronne lub dwustronne
Szerokość paletowa
Homologowany zderzak tylny cynkowany ogniowo
Przewód przyłączeniowy instalacji oświetleniowej z wtykiem 7PIN 12V
Oświetlenie 12V, homologowane, lampy tylne żarówkowe, obrysowe oświetlenie LED
Homologowana instalacja hamulcowa pneumatyczna dwuprzewodowa z automatycznym regulatorem siły hamowania, z wyjściem na drugą przyczepę
Tylne wyjście elektryczne i hamulców do drugiej przyczepy
Nowe koła 500/50-17
Osie renomowanej firmy ADR, pełna belka o przekroju kwadratowym 90 mm, hamulec 350x90
Zawieszenie na resorach parabolicznych
Pozostałe elementy
Dwa kliny do kół umieszczone w ocynkowanych kieszeniach
Błotniki kół

Wszystkie nasze maszyny rolnicze są projektowane i testowane przez nasz zespół projektowy, przy użyciu najnowocześniejszych dostępnych narzędzi. Produkcja prowadzona jest przy zachowaniu najwyższej staranności oraz przestrzeganiu rygorystycznych norm jakości.

WYPOSAŻENIE OPCJONALNE MASZYNY
Boczne osłony przeciwnajazdowe
Wciągarka koła zapasowego z wieszakiem koła ocynkowanym ogniowo
Homologowana instalacja hamulcowa hydrauliczna dwuobwodowa z automatyczną regulacją siły hamowania
Oświetlenie full LED
Szybkozłącze hydrauliczne z eliminatorem ciśnienia w przewodzie
Koło zapasowe 500/50-17
Dopłata do kół 435/50 R 19.5
Koło zapasowe 435/50 R 19.5
Dopłata do kół 500/50 R17
Koło zapasowe 500/50 R17
Zaczep manualny do drugiej przyczepy
Trójkąt ostrzegawczy (tablica wyróżniająca pojazd wolno poruszający się)
Oczko dyszla 50mm
Skrzynia narzędziowa
Zbiornik na wodę + dozownik na mydło
Błotniki 1/4 na osi przedniej

Dane i zdjęcia zawarte w katalogu mają charakter poglądowy. Niniejszy dokument i informacje w nim zawarte, w tym wskazane ceny nie stanowią oferty handlowej w rozumieniu art. 66 kodeksu cywilnego. Ze względu na stały proces doskonalenia dane te mogą ulec zmianie. Zastrzegamy prawo do wprowadzania w każdym czasie zmian dotyczących charakterystyki wyrobu. Parametry wyrobów mogą zmieniać się bez uprzedzenia. Realizacja zamówienia rozpoczyna się w momencie potwierdzenia przez osobę naszego działu handlowego danych zawartych w formularzu zamówienia.

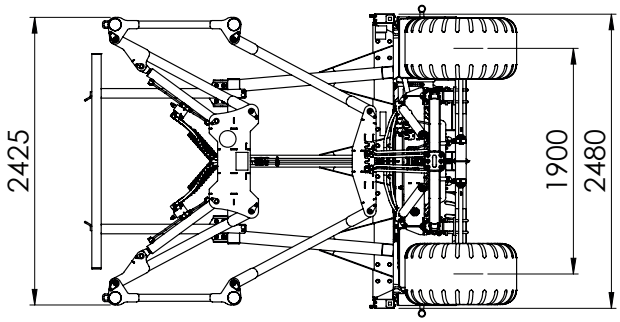
2425
1900
2480

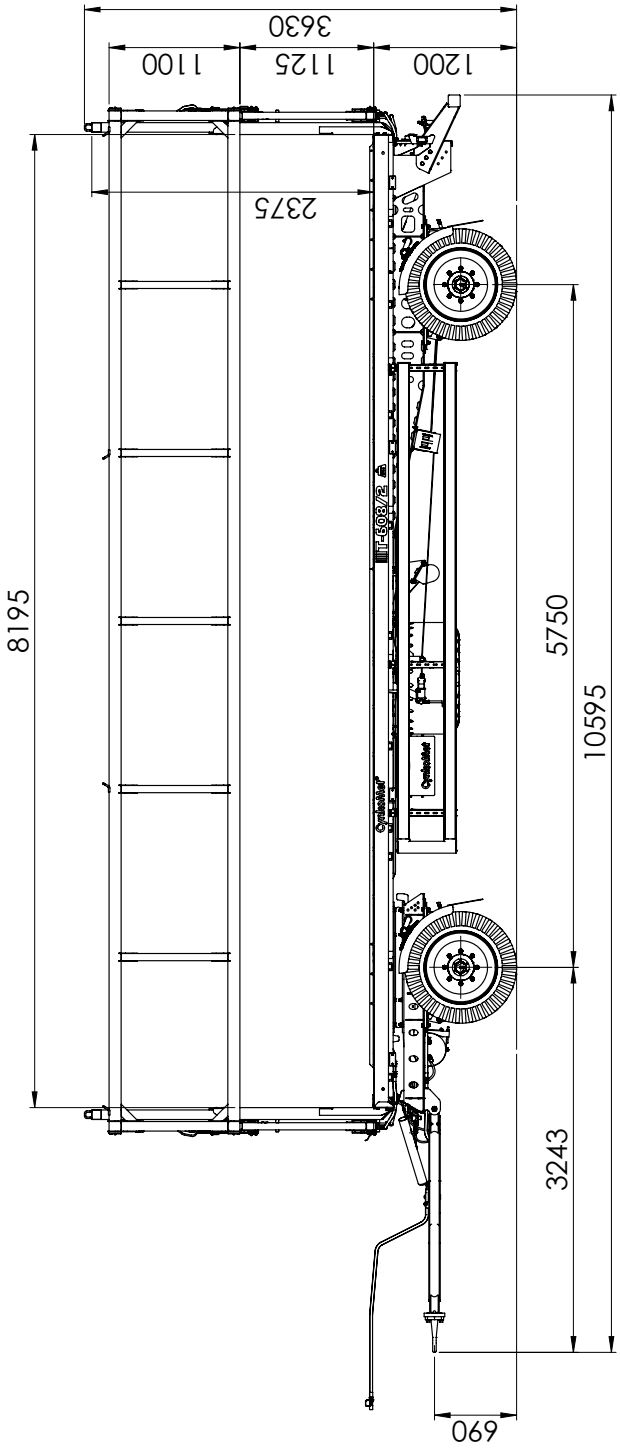
3630
1100
1125
1200
2375
8195
5750
10595
3243
690

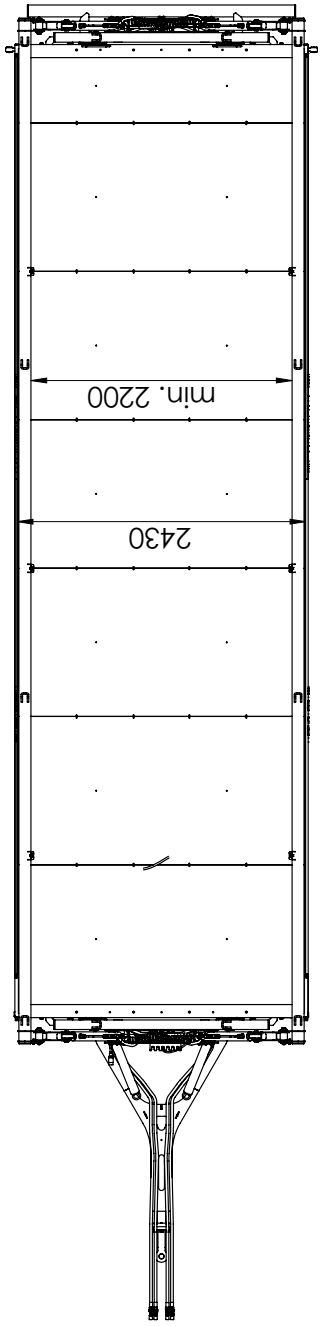
min. 2200
2430